VOLLBILD STARTSEITE

BERGMANN
Maschinen
für die Abfallwirtschaft

MPB 414

Müll-Press-Box

Warum Müll verdichten?
BERGMANN - Das Original
MPB 414 - Im Detail
MPB 414 - Vorteile
MPB 414 - 360° Blick
Welche Materialien?
Technisches Datenblatt
Transport der Press-Box
Zusatz-ausrüstung
Kontakt

© Mai 2020

VOLUMENREDUKTION = ABFALLKOSTEN SPAREN!

VERDICHTUNG VON MÜLL - FINANZIELLE FREIRÄUME SCHAFFEN

Nichts ist teuer als Luft zu lagern oder zu transportieren. Bei unkomprimierten Abfällen entstehen überflüssige Hohlräume. Da quillen nicht nur Container und Lagerflächen, sondern auch Ihre Kosten über.

-> Ressourcen werden gebunden
-> Erhöhter Zeitaufwand
-> Erhöhter Platzbedarf
-> Weite Wege

BERGMANN - MASCHINEN FÜR DIE ABFALLWIRTSCHAFT

Wenn Müll und Abfall bei Ihnen zum Problem und Kostenfaktor werden, steht BERGMANN mit seinen Maschinen für die Abfallwirtschaft als Lösung bereit.

-> Erhöhung der Ladekapazität von Containern
-> Senkung der Entsorgungsfahrten und CO_2-Emissionen
-> Weniger Platzbedarf für Containerstellplätze und Müll-Lagerung
-> Senkung des Logistikaufwands
-> Verringerung der Personalkosten

LÖSUNG FÜR DAS MÜLL-PROBLEM EINBLENDEN

© Mai 2020

WIR SIND BERGMANN - SEIT 50 JAHREN

WIR SIND “ORIGINAL” - EHRENSACHE

Gute Ideen setzen sich im Markt durch. Daher kann man es als positives Zeichen sehen, dass unsere Ideen und Erfindungen gerne von anderen “aufgegriffen” werden. Als Pionier mit 50 Jahren Erfahrung wissen wir, dass uns in puncto Funktionalität, Qualität und Kundenfreundlichkeit keiner etwas vor- und nachmachen kann.

WIR HÖREN HIN - UND DENKEN WEITER

Viele BERGMANN-Erfindungen sind das Ergebnis eines intensiven Dialogs mit unseren Kunden. Wir finden Lösungen für heutige Problemstellungen und eröffnen als Impulsgeber neue Möglichkeiten für die Zukunft.

AUF UNS IST VERLASS - IN JEDER HINSICHT

Ein weit verzweigtes Servicenetz mit freundlichen, erfahrenen Technikern und 15 Jahre Ersatzteilverfügbarkeit sind die Basis für den professionellen BERGMANN Kundendienst.

© Mai 2020

BERGMANN MPB 414 - ERFAHRUNG IN JEDEM DETAIL

...

© Mai 2020

BERGMANN MPB 414 - VORTEILE

DER PENDELKOLBEN - MIT SELBSTREINIGUNGSEFFEKT

Der Pendelkolben sorgt dafür, dass es im Pressraum automatisch sauber bleibt. Deswegen braucht die MPB auch keine Reinigungsklappen.

Arbeitsweise des Pendelkolbens VIDEO VIDEO

Selbstreinigungseffekt VIDEO VIDEO

KEILFÖRMIGER PRESSBEHÄLTER - FÜR LEICHTE ENTLEERUNG

Der keilförmige Pressbehälter ist unsere Antwort auf Probleme bei der Entleerung von Kartonagen, Folien oder Nassmüll bei herkömmlichen Selbstpressbehältern.

Leichtere Entleerung

...

© Mai 2020

BERGMANN MPB 414 - 360° BLICK

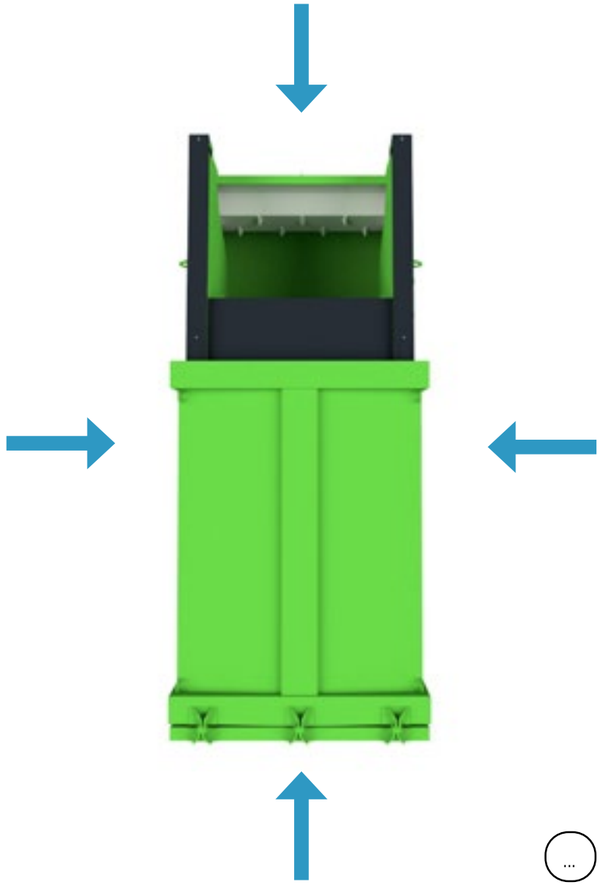

...

© Mai 2020

WELCHE MATERIALEN KÖNNEN VERDICHTET WERDEN?

Biomüll | Restmüll | Kartonage

ABFALLARTEN

Nass- und Restmüll, trockene Abfälle

EINSATZORTE

Restaurants, Hotels, Krankenhäuser, Lebensmittelindustrie, Schlachhöfe, Supermärkte, Druckereien, etc.

Verdichtungsergebnisse einblenden

© Mai 2020

TECHNISCHES DATENBLATT

MPB 414-SN/8 | MPB 414-SN/10 | MPB 414-SN/12 | ...

Technische Details

- Integriertes, seitlich herausziehbares Hydraulikaggregat
- Verdichtungssystem: selbstreinigender mülluntergreifender Pendelkolben, kontinuierlich beschickbar - in jeder Press-kolbenposition steht ein immer gleich großer Einfüllraum zur Verfügung;
- keine Blockierung im Presshub,
- Presswanne und Containerraum sind von der Einfüllkante bis zur Ausschüttöffnung zu einem Stück verschweißt.
- die Pendelklappe ist 2-fach verriegelt

Antriebsleistung: 5,5 kW
Absicherung: C 25A
Elektroanschluss: 400V, 50 Hz, Rechtsdrehfeld
Taktzeit für Press- und Rückhub: 14 sek. / 14 sek.
Hubvolumen: 0,65 m^3
Pressrauminhalt: 2,0 m^3

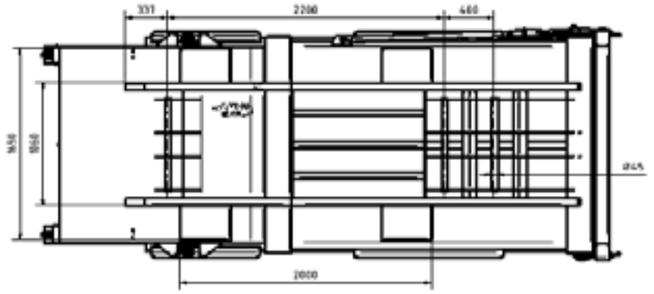

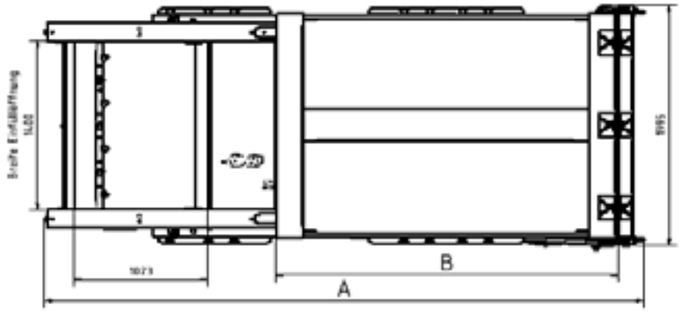

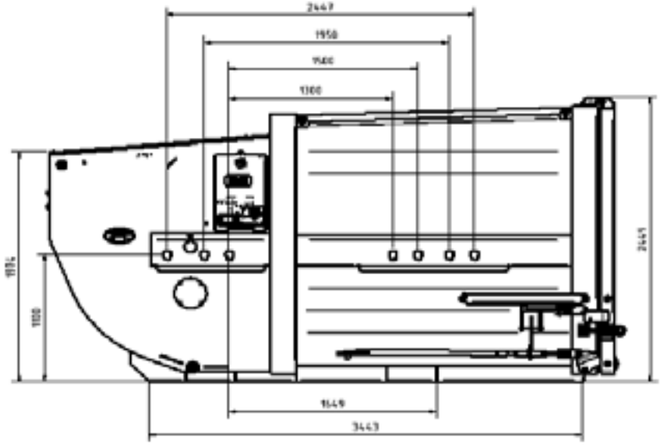

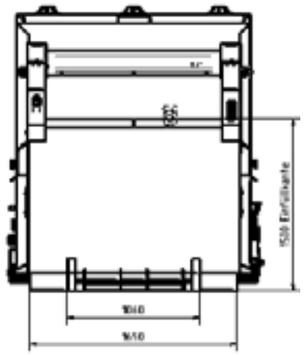

Technische Änderungen vorbehalten!

Technische Details | Serienmäßige Ausrüstung

© Mai 2020

BERGMANN MPB 414 - TRANSPORT

BERGMANN MPB mit Aufnahmezapfen

Die BERGMANN Abfall-Press-Box 414 ist mit den angebrachten Aufnahmezapfen für den Transport mit einem Absetzkipper konzipiert. Die Maße unserer Pressboxen sind nach DIN-Normen festgelegt, sodass der Transport mit den gängigen Absetzkippern für Standard-Container durchgeführt werden kann.

1 2 3 4 VIDEO ...

© Mai 2020

ZUSATZAUSRÜSTUNG (1/11)

Bezeichnung	Beschreibung	Artikelnummer
Wandanschlusstrichter	für das Befüllen der Müll-Press-Box über einen Wanddurchlass mit den max. Abmessungen von h= 1000mm, b = 1500mm. Die rechts und links am Trichter angebrachten Stützfüße sind höhenverstellbar. Der Wandanschlusstrichter wird in Einzelteilen inkl. Befestigungsmaterial angeliefert. Der Einsatz von Führungsschienen wird empfohlen, um eine Kollision der Press-Box mit dem Trichter zu vermeiden. Lackiert in RAL 7016.	14 000 106
Ozongenerator	zum Minimieren unangenehmer Gerüche. Der Ozongenerator wird im Aggregatraum installiert. Durch eine Schlauchzuführung wird das Ozon in das Pressteil geleitet. In geschlossenen Räumen ist für eine ausreichende Belüftung zu sorgen. Die Menge an produziertem Ozon beträgt 0 - 200 mg/h	14 000 116
Abschaltung über 100% Vollmeldung	Bei 100% Vollmeldung schaltet die Maschine automatisch ab. Nur durch Aus- und Anschalten des Hauptschalters kann diese Funktion resetet werden und die Maschine kann wieder arbeiten. Die Option “100% Vollmeldung” muss gesondert bestellt werden.	14 000 125
Sonder-Antriebsmotor	Antrieb, Verkabelung und Schütz sind ausgelegt für 220V und 400V. E-Anschluss: 400 V	14 000 311
Hydrauliköl-Heizung	thermostatisch geregelt für Temperaturen unter minus 10° C.	14 000 421

© Mai 2020

ZUSATZAUSRÜSTUNG (2/11)

Bezeichnung	Beschreibung	Artikelnummer
Umrüstung von IP44 auf IP65	Umrüstung von IP44 auf IP65	14 000 423
Vorrüstung für schwere Hub-Kipp-Vorrichtung	Zusatzausrüstung welche es ermöglicht nachträglich eine Bergmann Hub-Kipp-Vorrichtung nachzurüsten. In dieser Option sind Anschraubbleche für Hub-Kipp-Vorrichtung, Hydraulikventilblock, Elektrische Steuerung, Verrohrung bis Einfüllkante (exklusiv HY-Schläuche zu HKV), Bedientastatur mit Zwei-Hand-Bedienung und Elektrische Steuerung enthalten. Hinweis: Diese Option ist AUSSCHLIESSLICH für eine Bergmann Hub-Kipp-Vorrichtung bestimmt. Weitere/ zusätzliche Verbraucher sind NICHT vorgesehen	14 000 502
Zusatzbauteile HKV + hydraulischer Deckelöffner	Zusätzliche Bauteile am Hydraulikaggregat um eine HKV und HY-Deckelöffner betreiben zu können.	14 000 504
Abdeckhaube über Einfüllöffnung	hinten angeschlagen, vereinfachtes Öffnen des Deckels durch Gasdruckfederentlastung, die Stützstange hält den Deckel geöffnet, durch den Excenterverschluss wird ein sicheres Verschließen während des Transportes ermöglicht. Lackierung: RAL 7016 “anthrazitgrau”.	14 000 513
Abschaltung über Endschalter	Beim Öffnen des Deckels der Müllpresse schaltet die Maschine automatisch ab. Damit die Maschine mit geschlossenem Deckel verdichten kann, wird für diese Ausrüstung zusätzlich eine L-Haube benötigt!	14 000 519
Trichter aus Seitenwand li./re. und Vorderwand	Die Seitenwände werden um ca. 250 mm erhöht, die Vorderwand um ca. 240 mm. Die Höhe der Seiten beträgt somit ca. 2.200 mm und die Einfüllkante erhöht sich auf ca. 1.785 mm.	14 000 523

© Mai 2020

ZUSATZAUSRÜSTUNG (3/11)

Bezeichnung	Beschreibung	Artikelnummer
Flüssigkeitsdichte Ausführung “rundum”	Abdichtung der Entladetür rundum mit Moosgummi und Prüfung der Flüssigkeitsdichtigkeit im Werk durch Wasserbefüllung des Containers. Zusätzlich werden zwei Knebelverschlüsse an der Entladetür angebracht. Für eine einwandfreie Funktion der Dichtung ist eine entsprechende Pflege und die Reinigung nach jeder Entleerung notwendig. Wir übernehmen keine Garantie für die Funktionstüchtigkeit der Abdichtung.	14 000 545
Zusätzlicher Schlüsselschalter	in Bedientastatur mit Schaltstellung EIN und AUS. Durch das Schalten des Schlüssels an der Bedientastatur ist die Maschine betriebsbereit.	14 000 546
Integrierte Kipp-Vorrichtung Zapfenaufnahme	zum Entleeren von Rollbehältern mit Zapfenaufnahme. Für Behälterausführungen mit Klappdeckel (scharniert) bzw. ohne Deckel. Die Zwei-Hand-Bedienung ermöglicht ein für den Bediener sicheres Kippen des Behälters. Blitzleuchte während des Kippvorgangs. Max. Tragfähigkeit: ca. 300 kg Standardmäßig können DIN-EN 840-Behälter mit einer Breite von 1260 mm und einer Zapfenhöhe von 1000 mm gekippt werden.	14 000 563
Integrierte Kipp-Vorrichtung zusätzliche Kammaufnahme	Behälter mit ausschließlich einer Kammhöhe können gekippt werden. Die Behälteraufnahme erfolgt durch einen Kamm. Die Kammschüttung ergänzt die integrierte Kipp-Vorrichtung mit Zapfenaufnahme. Der Behälter wird durch mechanische Klemmung in jeder Position des Kippvorgangs gehalten. Max. Tragfähigkeit: ca. 300 kg Standardmäßig können DIN-EN 840-Behälter mit Kamm und einer Kammhöhe von 830 mm gekippt werden.	14 000 564

© Mai 2020

ZUSATZAUSRÜSTUNG (4/11)

Bezeichnung	Beschreibung	Artikelnummer
Deckelöffner für Schwingdeckelbehälter (mit Abdeckhaube)	für Maschinen mit Abdeckhaube und integrierter Kipp-Vorrichtung. Der mechanische Deckelöffner ermöglicht das automatische Öffnen und Schließen des Schwingdeckels eines 1,1 m^3 Rollbehälters (nach DIN EN 840-2), wenn die Kipp-Vorrichtung betätigt wird. Die Abdeckhaube der Maschine muss manuell geöffnet werden.	14 000 565
Deckelöffner für Schwingdeckelbehälter (ohne Abdeckhaube)	für Maschinen ohne Abdeckhaube und mit integrierter Kipp-Vorrichtung. Der mechanische Deckelöffner ermöglicht das automatische Öffnen und Schließen des Schwingdeckels eines 1,1 m^3 Rollbehälters (nach DIN 30700), wenn die Kipp-Vorrichtung betätigt wird.	14 000 566
Vorrüstung für GSM-Basic	Vorrüstung eines 5V DC Schaltnetzteils mit Kombiantenne GSM/GPS für die spätere Installation eines GSM-Meldegerätes.	14 000 669
Schlüsseltaster	Der Start-Taster wird ersetzt durch einen Schlüssel-Taster. Die Maschine kann nur mit dem Schlüssel-Taster gestartet werden. Der Schlüssel kann abgezogen werden und die Maschine läuft die eingestellte Laufzeit weiter bzw. die Abschaltung erfolgt über den AUS-Taster oder NOT-Halt-Taster. Erneutes Starten kann nur über den Schlüssel-Taster erfolgen.	14 000 779
Potentialfreier Kontakt	Elektrische Erweiterung zur Übertragung eines Zustandes von oder zu der Maschine, z.B. Starten der Maschine aufgrund der Meldung “Förderband läuft” durch eine Fremdsteuerung.	14 000 781
Vorbereitung für Fernbedienung	Ein 16poliger Stecker wird von außen zugänglich hinter dem Pressteil angebracht.Alle Anzeigen und Funktionen, die auf der Standard Fernbedienung angebracht sind, werden ebenfalls auf den Steckanschluss übertragen.	14 000 784

© Mai 2020

ZUSATZAUSRÜSTUNG (5/11)

Bezeichnung	Beschreibung	Artikelnummer
GSM Basic inkl. GPS-Paket	Das Modul ermöglicht den Versand von zwei Meldungen (z.B. 75% Vollmeldung, Ölmangel) per SMS oder Email an bis zu fünf Empfänger direkt und an weitere zehn E-Mail Empfänger über den Bergmann-Server. Betriebsstunden der Maschine werden erfasst und können jederzeit abgefragt werden. Zuverlässige und professionelle GPS Ortung. Einfache Fernprogrammierung von Ihrem Büro aus mit PC, Tablet oder Smartphone. Ausbaufähig, für Diagnose- und Fernwartungszwecke geeignet. Beinhaltet eine robuste Kombiantenne für einen GSM/GPS Empfang, Auswertung und Verwaltung der Daten über das Bergmann Service-Portal. Voraussetzungen: Die SIM-Karte ist vom Kunden zu stellen. Die PIN-Abfrage muß deaktiviert sein. Die SIM-Karte muß GPRS- und roamingfähig sein. Frequenz 850/900/1800/1900 MHz. Signalgeber wie z.B. 75% Vollmeldung sind nicht inbegriffen. Ausführung: GSM Modul, Antenne, Netzteil, potentialfreier Kontakt und diverse Elektroteile	14 000 787
Haube mit hydraulischem Öffner	Der Deckel wird durch einen Hydraulikzylinder bis zu 80° geöffnet. Die Bedienung erfolgt über einen Taster. Die Maschine muss in Betrieb sein damit die Abdeckhaube öffnet.	14 000 797
Abdeckhaube mit automatischem Deckelöffner bei Hub-Kipp-Vorrichtung	Automatisch öffnender Deckel über der Einfüllöffnung für Müll-Press-Boxen mit Hub-Kipp-Vorrichtung. Bei Betätigung der Hub-Kipp-Vorrichtung wird die Haube mit Hilfe einer Schubstange automatisch geöffnet.	14 000 798
Warnstreifenset rot/weiß reflektierend 8 Stk.	Warnstreifenset rot/weiß reflektierender Folie rot/weiß nach DIN 67 520. Kurzbeschreibung: 8 Stück Warnstreifen, Vorne, hinten, rechts und links jeweils 2 Stück an der Maschine angebracht. Warnstreifen L=701mm B=141 mm.	20 000 800

© Mai 2020

ZUSATZAUSRÜSTUNG (6/11)

Bezeichnung	Beschreibung	Artikelnummer
Rollen am Pressteil	Für ein leichteres Aufstellen und Rangieren der Maschine werden Laufrollen (150 mm breit) am Pressteil der Maschine angebracht. Das Rollenaußenmaß beträgt 1.650mm.	14 000 808
Rollen an Ausschüttklappe	Für ein leichteres Aufstellen und Rangieren der Maschine werden Laufrollen (150 mm breit) an der Entladetür der Maschine angebracht. Das Rollenaußenmaß beträgt 1.740mm.	14 000 809
Seitenwände auf Einfüllöffnung	Die Einfüllöffnung wird links und rechts um ca. 340 mm erhöht.	14 000 824
Abdeckhaube zweiteilig mit Schott	Die zweiteilige Abdeckhaube ist links und rechts angeschlagen und von der Mitte her hochklappbar. Vereinfachtes Öffnen des Deckels durch Gasdruckfederentlastung, zwei Stützstangen halten die Deckelteile geöffnet, welche somit auch als Seitenwanderhöhung dienen können. Das Schott erhöht die Einfüllkante um 300mm. Durch den Excenterverschluss wird ein sicheres Verschließen während des Transportes ermöglicht. Lackierung: in RAL 7016 Anthrazitgrau	14 000 826
Schott für Einfüllöffnung	Die schraubbare Vorderwand wird um ca. 250 mm erhöht, so dass die Höhe der Einfüllkante bei ca. 1.730 mm liegt. Lackierung: in RAL 7016 Anthrazitgrau	14 000 831
L-förmige Abdeckhaube	Der Deckel über Einfüllöffnung hat eine L-Form. Somit kann auch bei geschlossenem Deckel die Maschine betrieben werden.	14 000 832
Abdichtung der Abdeckhaube	durch Kantenschutzdichtprofile. Alle vier Seiten der Abdeckhaube werden abgedichtet.	14 000 833

© Mai 2020

ZUSATZAUSRÜSTUNG (7/11)

Bezeichnung	Beschreibung	Artikelnummer
Abdichtung Entladetür H=1.000 mm	mit Moosgummi im unteren Bereich bis auf ca. 1.000 mm Höhe. Für eine einwandfreie Funktion der Dichtung ist eine entsprechende Pflege und die Reinigung nach jeder Entleerung notwendig. Wir übernehmen keine Garantie für die Funktionstüchtigkeit der Abdichtung.	14 000 834
Hydraulische 75%-Vollmeldung	wird durch eine gelbe Signalleuchte in der Bedientastatur angezeigt.	14 000 836
Klappe vor Bedientastatur	inkl. Vorhängeschloß. Der NOT-AUS-Schalter wird bei geschlossener Klappe automatisch betätigt.	14 000 839
Vorrüstung Einschaltlichtschranke	Vorrüstung Einschaltlichtschranke. Die Maschine ist mit einer Lichtschranke ausgerüstet, welche nicht in die Steuerung integriert bzw. verdrahtet wird. Die Installation der Lichtschranke in die Maschinensteuerung ist nur durch eine Elektrofachkraft durchzuführen. Der Betreiber hat für diese Lichtschranke eine Risikobeurteilung durchzuführen und zu dokumentieren. Der Betreiber hat dafür Sorge zu tragen, dass der Gefahrenbereich nicht durch Personen betreten werden kann.	14 000 841
Einschaltsignal als Impuls	Diese Erweiterung erkennt die Manipulation bzw. das Blockieren des EIN-Tasters oder der Startlichtschranke. Ein unerwünschter Dauerbetrieb der Maschine wird dadurch verhindert!	14 000 842
Stufenlose Vollmeldung	Der Füllstand der Maschine kann stufenlos verfolgt werden.	20 000 843
C-Löschanschluss 2 Zoll	im vorderen oberen Bereich des Containers in Pressrichtung rechts angebracht.	20 000 844
Hydraulische 100%-Vollmeldung	wird durch eine rote Signalleuchte in der Bedientastatur angezeigt.	20 000 847

© Mai 2020

ZUSATZAUSRÜSTUNG (8/11)

Bezeichnung	Beschreibung	Artikelnummer
Doppelpumpe, schnelllaufend	verkürzt den Presszyklus von ca. 29 sec. auf nur noch ca. 24 sec. Technische Daten Presshub (differential): ca. 16 sec., Rückhub: ca. 8 sec.	14 000 850
Integrierte Hub-Kipp-Vorrichtung Kamm- und Zapfenaufnahme	Integrierte Hub-Kipp-Vorrichtung zum Entleeren von Behältern mit Zapfenaufnahme sowie Kammaufnahme und Klappdeckel (scharniert) bzw. ohne Deckel. Die Bedienung erfolgt über eine Zwei-Hand-Bedienung für das sichere Kippen des Behälters. Der Antrieb erfolgt hydraulisch. Blitzleuchte während des Kippvorgangs. Max. Tragfähigkeit: 600 kg. Zapfen: Standardmäßig können DIN-EN 840-Behälter mit einer Breite von 1260 mm und einer Zapfenhöhe von 940 bis 1380 mm gekippt werden. Kamm: Standardmäßig können DIN-EN 840-Behälter mit einer Kammhöhe von 820 bis 1120 mm gekippt werden, wie z.B 120, 240, 660, 770, 1100 Liter-Behälter.	14 000 861
Schaltung Containerverschluss	Nach Ablauf der eingestellten Laufzeit der Presse bleibt der Kolben automatisch unter der Brechkante stehen. Die Containeröffnung wird somit durch den Kolben verschlossen und das Rückquellen von Material wird verhindert.	14 000 866
Entwässerungsvorrichtung	2'' C-Anschluss zur Entwässerung in Pressrichtung rechts unten an der tiefsten Stelle des Pressteils.	14 000 867
Fernbedienung anstatt Tastatur	Bedientastatur inkl. Metallschutzgehäuse mit 5 m Kabel. Der 16polige Vielfachstecker ermöglicht ein leichtes An- und Abkoppeln der Bedientastatur. Die Standardbedientastatur entfällt, es befindet sich jedoch ein zusätzlicher NOT/AUS-Taster an der Maschine. Bei Auslieferung liegt die Fernbedienung lose im Einfüllraum der Presse!	14 000 868

© Mai 2020

ZUSATZAUSRÜSTUNG (9/11)

Bezeichnung	Beschreibung	Artikelnummer
Zusätzliche Fernbedienung	zur Standard Bedientastatur, mit 5 m Kabel, Vielfachstecker, Steckergegenstück an Maschine. Die Bedienung der Maschine ist auch über die Standardbedientastatur möglich. Alle Funktionen der Maschinentastatur (außer HKV) sind auch auf der Fernbedienung vorhanden. Die Fernbedienung liegt lose im Einfüllraum der Presse!	14 000 869
Entwässerung mit Kugelhahn 2"	angebracht in Pressrichtung rechts im vorderen unteren Bereich des Pressteils.	14 000 872
Tastaturerhöhung	Die Tastatur wird in Pressrichtung stirnseitig rechts oben angebracht. Geeignet für die Befüllung von Rampe. Der zusätzliche Not-Halt Taster wird ebenfalls höher montiert.	14 000 881
Schaltung Containeröffnung	Nach Ablauf der eingestellten Laufzeit der Presse bleibt der Kolben automatisch im vorderen Teil an der Einfüllkante stehen.	14 000 882
Wiegezelle für integrierte Hub-Kipp-Vorrichtung	Zusatzoption Wiegezelle für Hub-Kipp-Vorrichtung inkl. Ersteichung Verursachergerechte Müllentsorgung durch Verwiegung der Müllbehälter Steuerung anhand Datenbanksystem. EU geeicht, Klasse III. Wiegezelle am Kippgestell der Hub-Kipp-Vorrichtung (HKV) montiert für Erfasssung der Gewichtsdaten. Schaltschrank für Wiegezelle seitlich im Pressteil der MPB 414 integriert. Hinweis: Option nur mit Hub-Kipp-Vorrichtung erhältlich! Option für Kipp-Vorrichtung technisch NICHT möglich. Optionale empfohlene Ausstattung: Abdeckhaube inkl. mechanischer Haubenöffnung über HKV	14 000 900

© Mai 2020

ZUSATZAUSRÜSTUNG (10/11)

Bezeichnung	Beschreibung	Artikelnummer
Phasenwender 32 A	Änderung der Motordrehrichtung ohne Umklemmen der Anschlussleitung. Anordnung von zwei Phasenstiften auf einem drehbaren Rotor.	50 000 343
E-Anschluss 16 A	ACHTUNG! Vorsicherung bauseits darf max. 16 A betragen!	50 000 346
Phasenwender 16 A	Änderung der Motordrehrichtung ohne Umklemmen der Anschlussleitung. Anordnung von zwei Phasenstiften auf einem drehbaren Rotor. ACHTUNG! Vorsicherung bauseits darf max. 16 A betragen!	50 000 347
Adapter 32 A zu 16 A inkl. Phasenwender	Steckeradapter von 32 Ampere Stecker auf 16 Ampere Stecker. Steckeradapter ist mit Phasenwender ausgestattet. Die Absicherung ist bauseits vom Kunden zu prüfen! Der Adapter befindet sich bei Auslieferung am Haken bzw. im Aggregatraum.	50 000 349
Verlängerungskabel 16 A	5 m Verlängerungskabel mit 16 A Kupplung und 16 A Stecker, ohne Phasenwender in Schutzart IP 44.	50 000 364
Verlängerungskabel 32 A	5 m Verlängerungskabel mit 32 A Kupplung und 32 A Stecker, ohne Phasenwender in Schutzart IP 44.	50 000 367
Sonderlackierung zweifarbig	Lackierung der Maschine in 2 beliebigen RAL Farbtönen.	50 000 443
Einfachpumpe, leiselaufend	Leiselaufende Flügelzellenpumpe (Einfachpumpe) anstatt Zahnradpumpe sowie ein gedämmter Pumpenträger zur Lärmreduzierung von bis zu max. >= 8 dB(A).	50 210 851

© Mai 2020

ZUSATZAUSRÜSTUNG (11/11)

Bezeichnung	Beschreibung	Artikelnummer
Bio-Hydrauliköl	Verwendung von Bio-Hydrauliköl in den Press-Boxen. Typenangabe auf Anfrage im Werk.	50 000 893
Arktisches Hydrauliköl	Verwendung von arktischem Hydrauliköl in den Press-Boxen. Typenangabe auf Anfrage im Werk.	50 000 895
Sonderlackierung	im RAL-Farbton nach Wunsch.	50 000 899
Führungsschienen	Länge von 2.500 mm. Zentrierung und Ausrichtung von Abrollcontainern oder -pressen. Die Montage erfolgt auf ebenen, festen Flächen. Zudem wird der Untergrund vor Beschädigungen geschützt. Die Schlittenhöhe der Abrollcontainer bzw. Abrollpressen muss min. 180mm betragen. Lackierung in RAL 7016 “anthrazitgrau”	51 880 000
Erdnagel bei Führungsschienen	Befestigung der Führungsschienen mittels Erdnägeln	51 881 000

© Mai 2020

BERGMANN
Maschinen
für die Abfallwirtschaft

So erreichen Sie uns:

Zentrale

Telefon: **+49 5933 955-0**
Mail: **info@bergmann-online.com**

BERGMANN ONLINE

Fragen zum Prospekt?

© Mai 2020